VERSOWOOD	KOHDE MASTOPILARIKENKÄLIITOS	–
	SISÄLTÖ LIIMAPUUPILARIN MASTOPILARIKENKÄASENNUKSEN TUOTANTOSUUNNITELMAMERKINNÄT	PIIRTÄJÄ PÄIVÄMÄÄRÄ

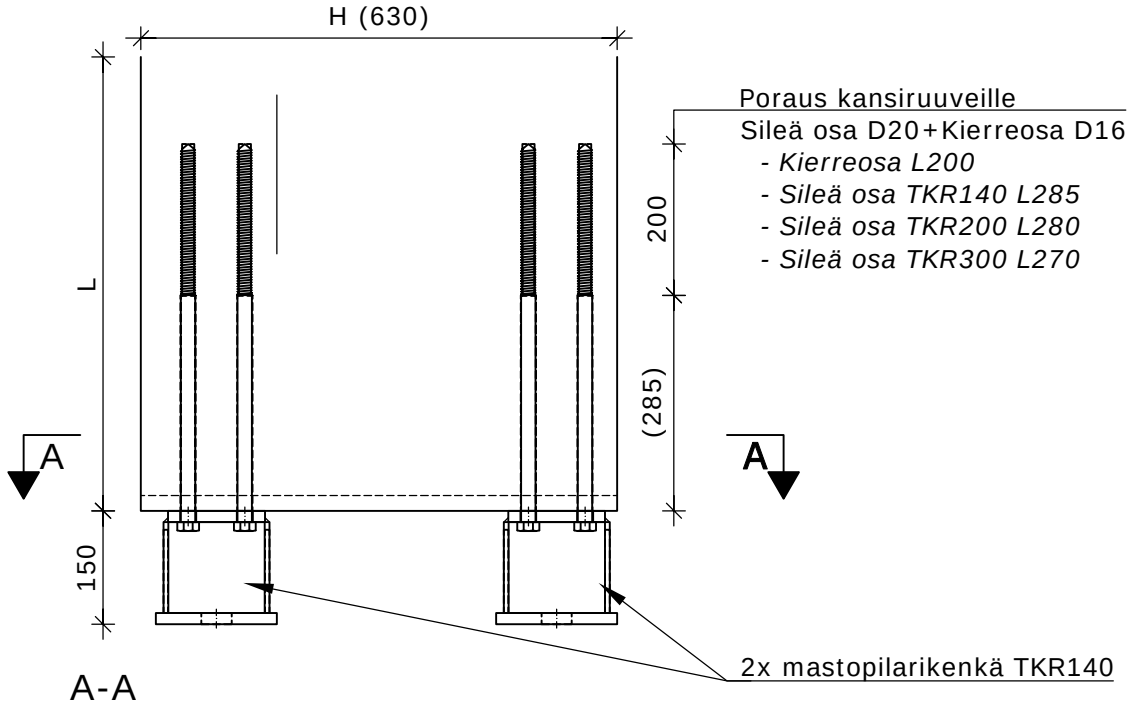

A-A

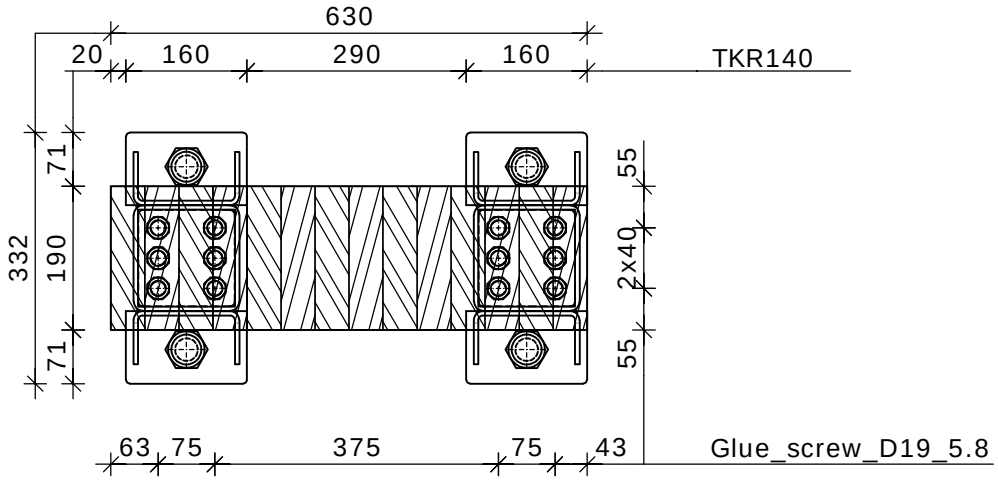

Suunnitteluhuomiot:
- Pilarin ja kengän tartunnan mitoitus rakennesuunnitelmien mukaan
- Kengän tyyppi ja sijoitus pilarissa perustusliitossuunnitelman mukaan
- Kiinnikkeiden reuna- ja keskinäisvälit mitoituksen mukaan, vähimmäismitat huomioitava

Liimaamalla kiinnitettävä kansiruuvi:
- Esiporauksen liimapuussa ohjeen mukaan
- Versowood vakiokansiruuvi M19x500
- Toteutus Versowood Liimatut kiinnikkeet ohjeen mukaan

VERSOWOOD	KOHDE TYYPPIDETALJIT	-
	SISÄLTÖ MASTOPILARIN LIITOS PERUSPILARIIN	PIIRTÄJÄ PÄIVÄMÄÄRÄ

Esimerkkiliitos. Liimapuupilari 190x630, mastopilarikenkä TKR140

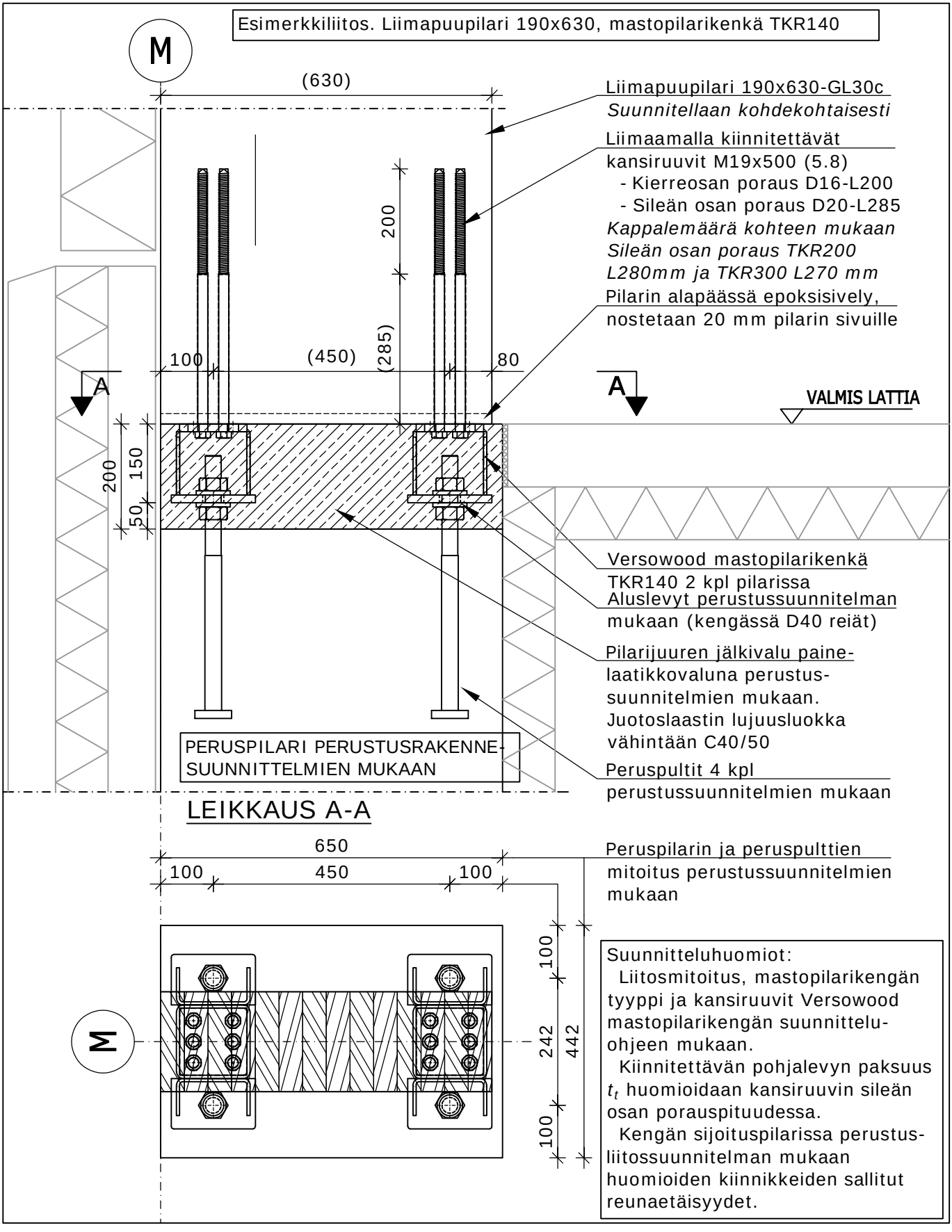

Liimapuupilari 190x630-GL30c
Suunnitellaan kohdekohtaisesti

Liimaamalla kiinnitettävät kansiruuvit M19x500 (5.8)
- Kierreosan poraus D16-L200
- Sileän osan poraus D20-L285

Kappalemäärä kohteen mukaan
Sileän osan poraus TKR200 L280mm ja TKR300 L270 mm

Pilarin alapäässä epoksisively, nostetaan 20 mm pilarin sivuille

Versowood mastopilarikenkä TKR140 2 kpl pilarissa

Aluslevyt perustussuunnitelman mukaan (kengässä D40 reiät)

Pilarijuuren jälkivalu paine-laatikkovaluna perustus-suunnitelmien mukaan. Juotoslaastin lujuusluokka vähintään C40/50

Peruspultit 4 kpl perustussuunnitelmien mukaan

Peruspilarin ja peruspulttien mitoitus perustussuunnitelmien mukaan

Suunnitteluhuomiot:
Liitosmitoitus, mastopilarikengän tyyppi ja kansiruuvit Versowood mastopilarikengän suunnittelu-ohjeen mukaan.
Kiinnitettävän pohjalevyn paksuus t_t huomioidaan kansiruuvin sileän osan porauspituudessa.
Kengän sijoituspilarissa perustus-liitossuunnitelman mukaan huomioiden kiinnikkeiden sallitut reunaetäisyydet.

VERSOWOOD

KOHDE
MASTOPILARIKENKÄLIITOS

-

SISÄLTÖ
MASTOPILARIKENGÄN TUOTANTOSUUNNITELMA
TKR140

PIIRTÄJÄ

PÄIVÄMÄÄRÄ

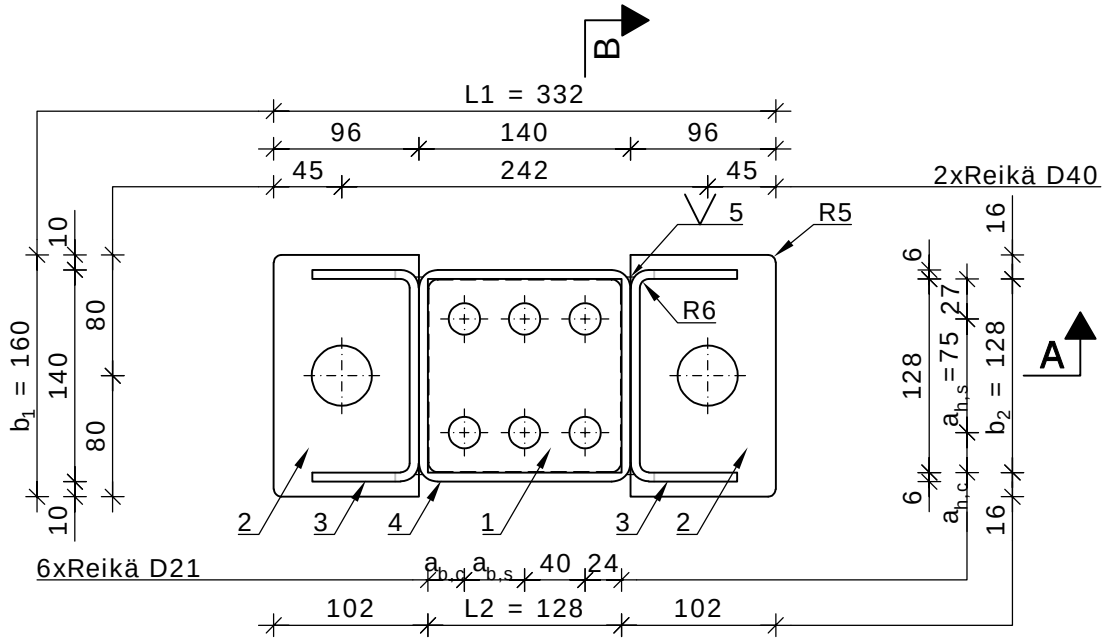

A-A

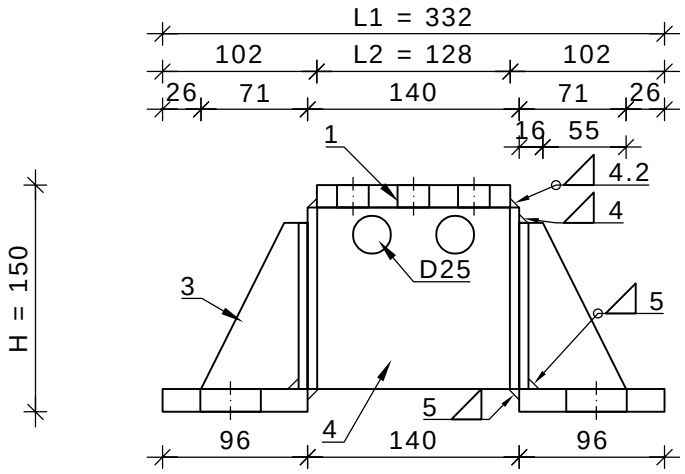

B-B

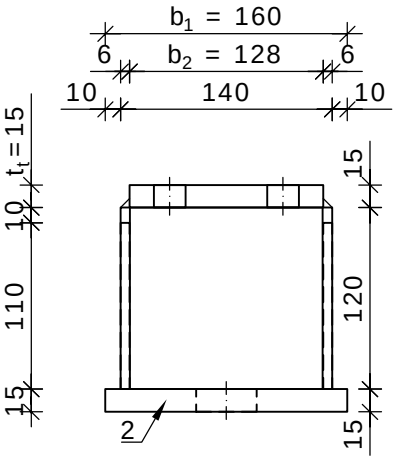

Osaluettelo:						
Osa	Profiili	Pituus/mitat	Materiaali	kpl	Paino	Huom.
1	PL15	128x128	S355JR	1	1.90	6x Reikä D21
2	PL15	96x160	S355JR	2	1.80	1x Reikä D40
3	PL6	110x261	S355J2	2	1.10	Taivutus
4	RHS 140x6,3	120	S355JR	1	3.20	4x Reikä D25
				Yhteensä [kg]	10.80	

Hitsausluokka:	C	EN ISO 5817	Yhtenäinen hitsaus osan ympäri.
Toteutusluokka:	EXC2	EN 1090-2	
Pintakäsittely:			Puhdistettu, ei pintakäsittelyä

VERSOWOOD	KOHDE MASTOPILARIKENKÄLIITOS	-
	SISÄLTÖ MASTOPILARIKENGÄN TUOTANTOSUUNNITELMA TKR200	PIIRTÄJÄ PÄIVÄMÄÄRÄ

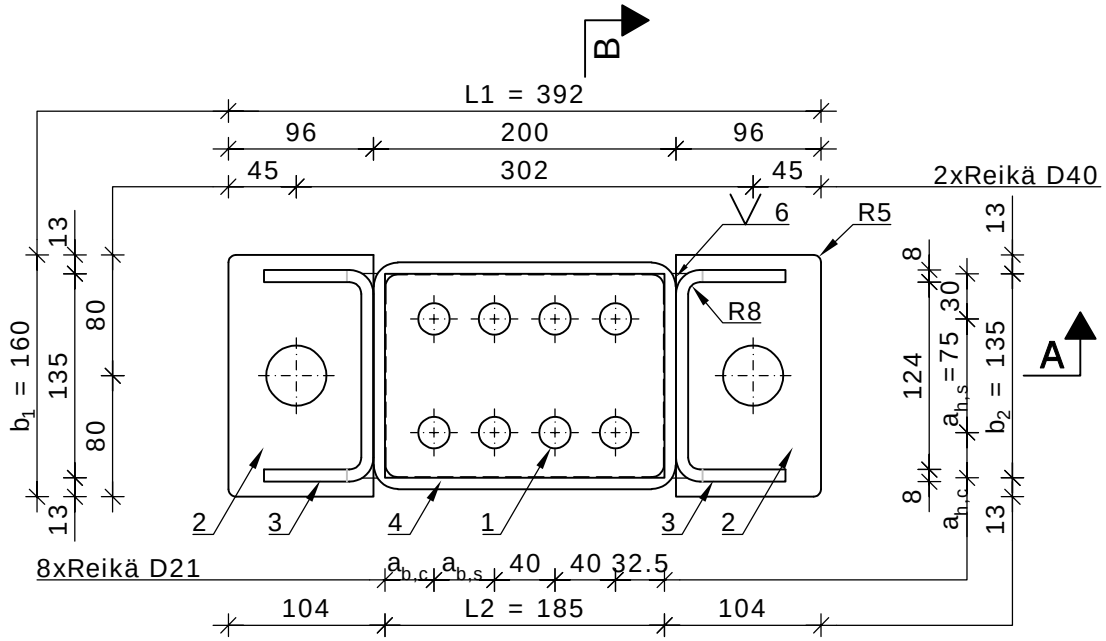

A-A

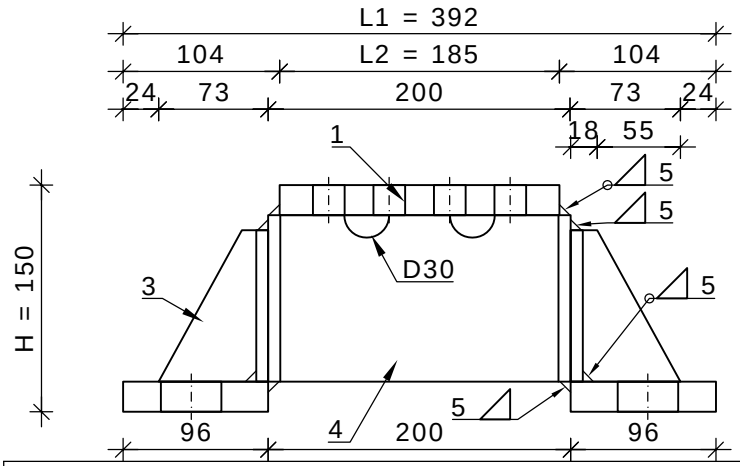

B-B

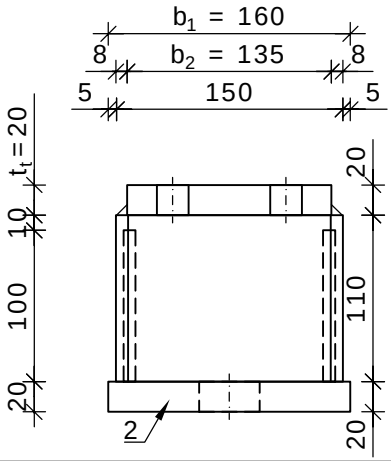

Osaluettelo:						
Osa	Profiili	Pituus/mitat	Materiaali	kpl	Paino	Huom.
1	PL20	135x185	S355JR	1	3.90	8x Reikä D21
2	PL20	96x160	S355JR	2	2.40	1x Reikä D40
3	PL8	100x259	S355J2	2	1.30	Taivutus
4	RHS 200x150x8	110	S355JR	1	4.60	4x Reikä D30
				Yhteensä [kg]	15.90	

Hitsausluokka:	C	EN ISO 5817	Yhtenäinen hitsaus osan ympäri.
Toteutusluokka:	EXC2	EN 1090-2	
Pintakäsittely:			Puhdistettu, ei pintakäsittelyä

VERSOWOOD	KOHDE MASTOPILARIKENKÄLIITOS	-
	SISÄLTÖ MASTOPILARIKENGÄN TUOTANTOSUUNNITELMA TKR300	PIIRTÄJÄ PÄIVÄMÄÄRÄ

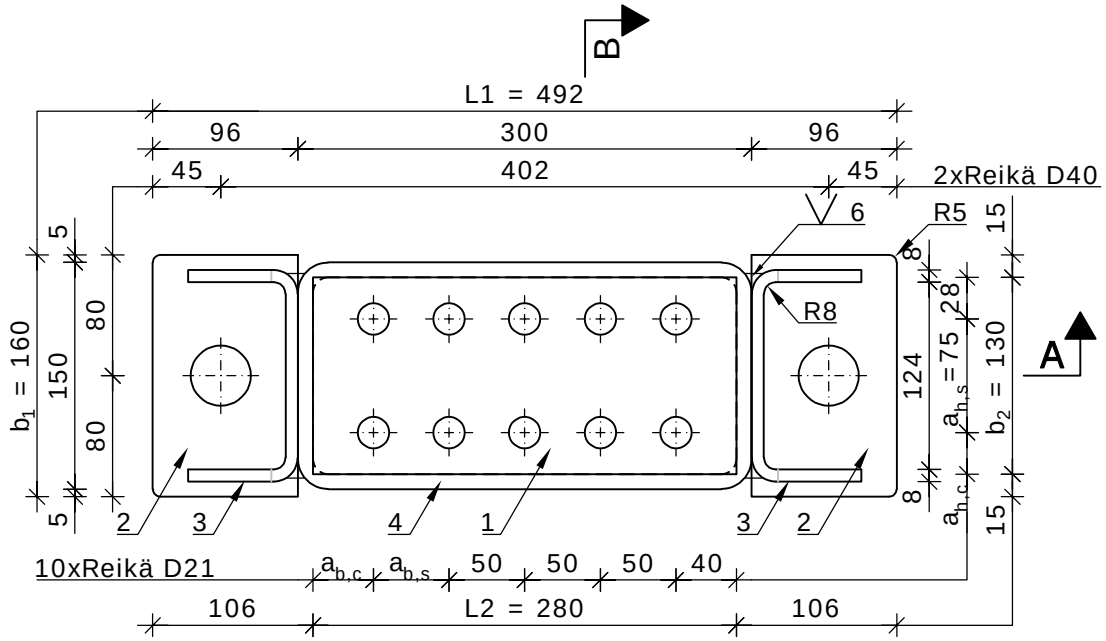

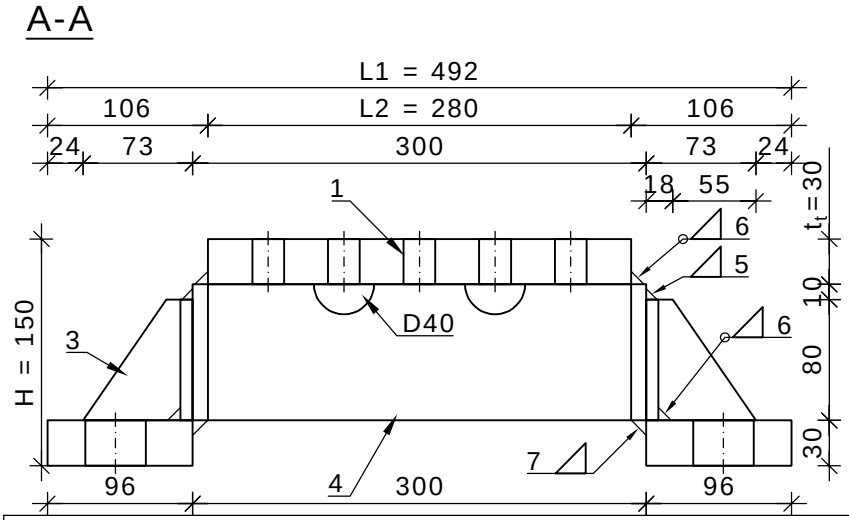

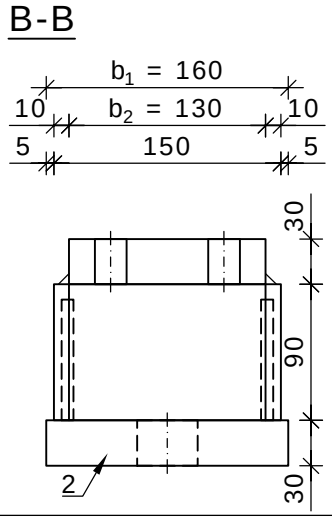

Osaluettelo:						
Osa	Profiili	Pituus/mitat	Materiaali	kpl	Paino	Huom.
1	PL30	130x280	S355JR	1	8.60	10x Reikä D21
2	PL30	96x160	S355JR	2	3.60	1x Reikä D40
3	PL8	80x259	S355J2	2	1.00	Taivutus
4	RHS 300x150x10	90	S355JR	1	6.10	4x Reikä D40
				Yhteensä [kg]	23.90	

Hitsausluokka:	C	EN ISO 5817	Yhtenäinen hitsaus osan ympäri.
Toteutusluokka:	EXC2	EN 1090-2	
Pintakäsittely:			Puhdistettu, ei pintakäsittelyä