VERSOWOOD	KOHDE TUKIPINTAVAHVISTUS	–
	SISÄLTÖ LIIMAPUUPALKIN TUKIPINTAVAHVISTUS TUOTANTOSUUNNITELMAMERKINNÄT	PIIRTÄJÄ PÄIVÄMÄÄRÄ

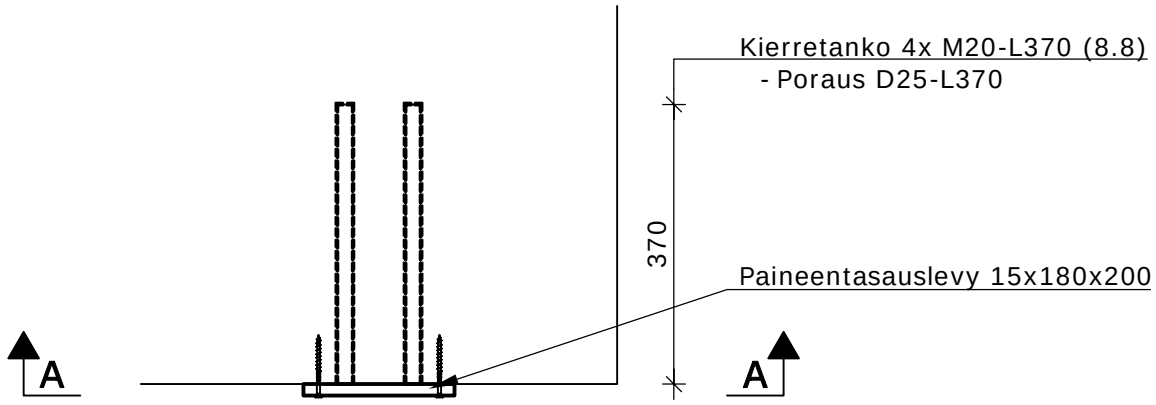

A-A

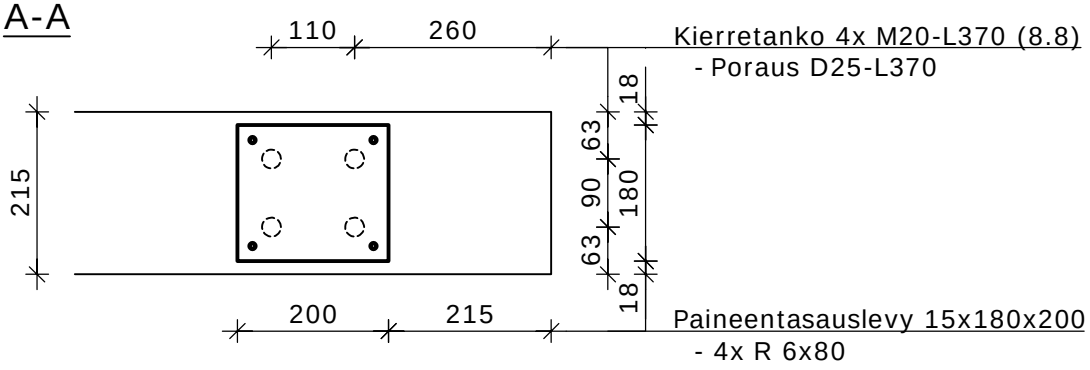

Kiilapalalla

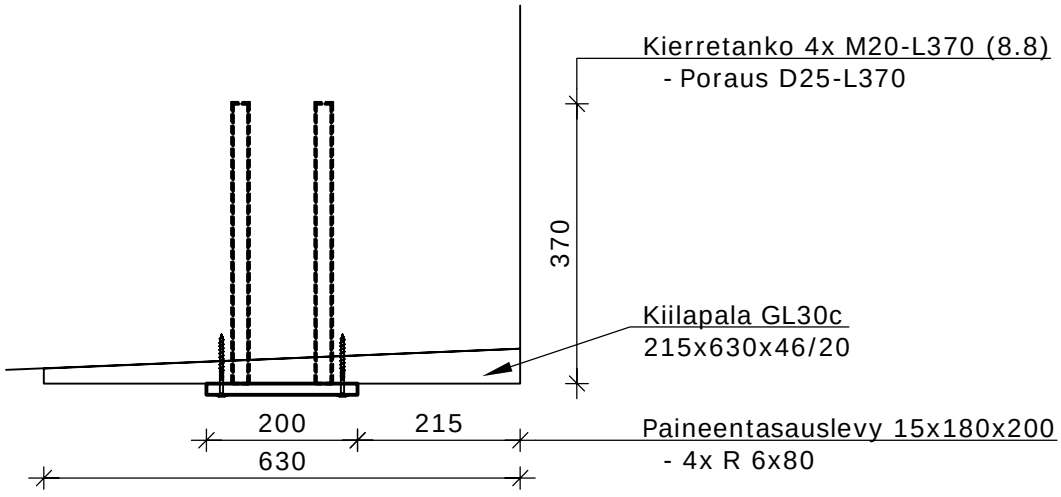

VERSOWOOD	KOHDE TUKIPINTAVAHVISTUS	–
	SISÄLTÖ LIIMAPUUPALKIN LIITOS PILARIIN TUKIPINTAVAHVISTUS	PIIRTÄJÄ PÄIVÄMÄÄRÄ

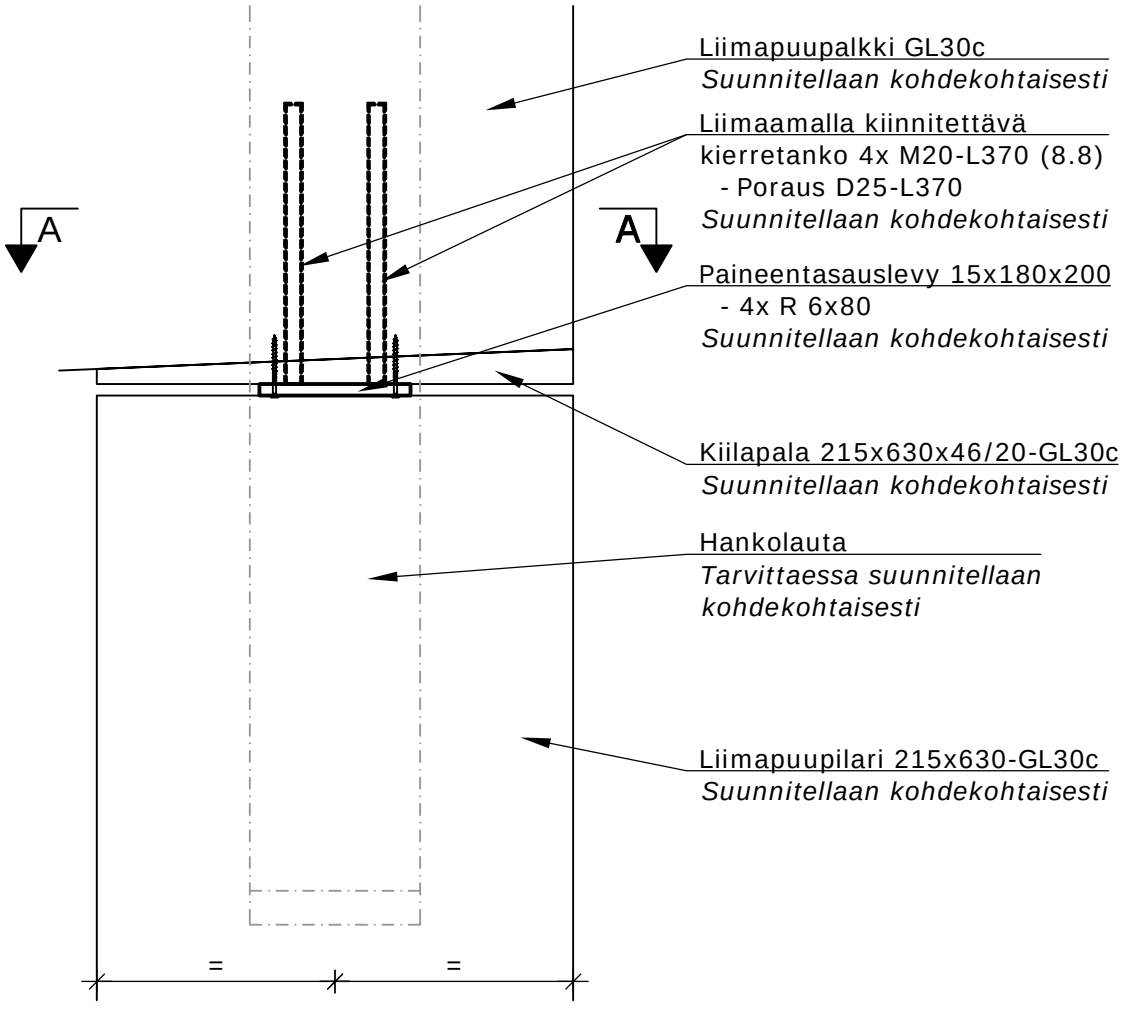

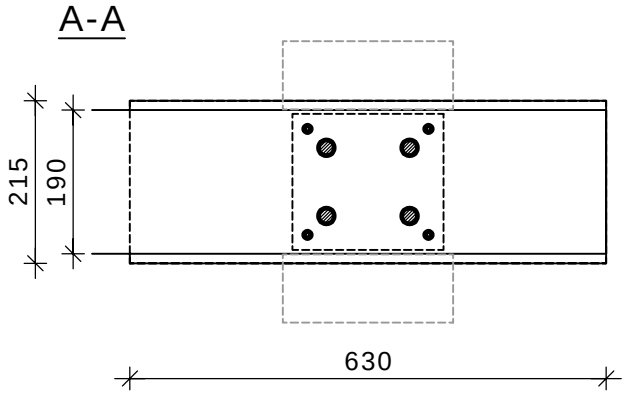

Suunnitteluhuomiot:
Liitosmitoitus, paineentasauslevyn tyyppi ja kierretangot tukipintavahvistuksen suunnitluohjeen mukaan.
Paineentasauslevy sijoitetaan keskeisesti pilariin.

VERSOWOOD	KOHDE TUKIPINTAVAHVISTUS	-
	SISÄLTÖ PAINEENTASAUSLEVYN TUOTANTOSUUNNITELMA 15x180x200	PIIRTÄJÄ PÄIVÄMÄÄRÄ

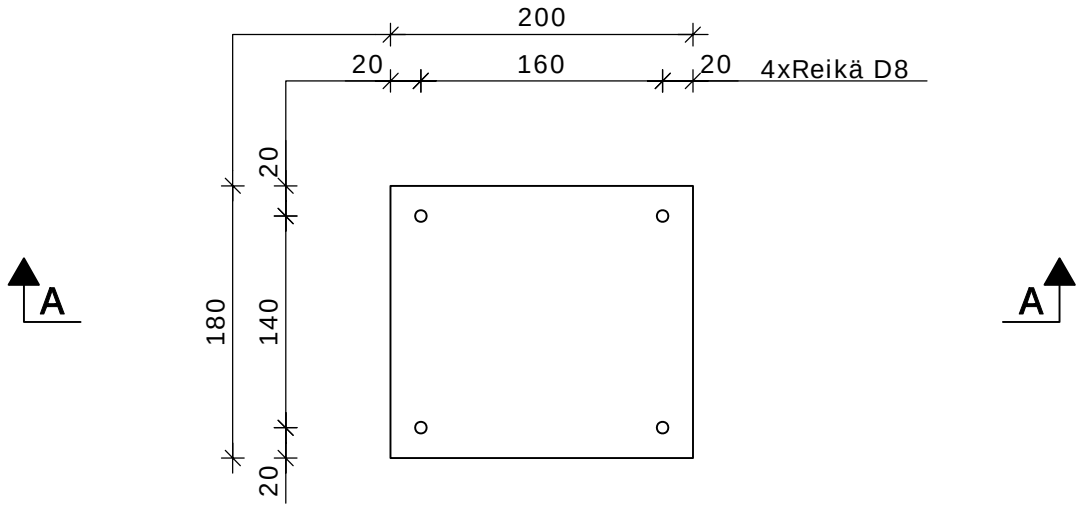

A-A

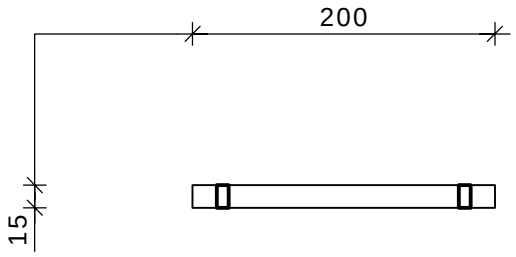

Osaluettelo:

Osa	Profiili	Pituus/mitat	Materiaali	kpl	Paino	Huom.
1	Latta15x200	180	S355J0	1	4.24	4x Reikä, senkkaus
2						
3						
				Yhteensä [kg]	4.24	

Hitsausluokka:	C	EN ISO 5817	Yhtenäinen hitsaus osan ympäri.
Toteutusluokka:	EXC2	EN 1090-2	
Pintäkäsittely:			AK80/1 FeSt2 (harmaa pohjamaali)